IT
1 - Seguire attentamente le istruzioni di montaggio e d'uso per garantire un funzionamento corretto e sicuro dell'apparecchio.

2 - Conservare le istruzioni per future necessita. Per eventuali problemi contattare il rivenditore.

3 - Il prodotto non deve essere modificato. Qualsiasi modifica annulla le approvazioni di sicurezza e può rendere pericoloso l'apparecchio.

4 - Rotaliana declina ogni responsabilità per danni causati a cose o a persone da un non corretto uso dell'apparecchio.

5 - Fare riferimento al sito web www.rotaliana.it per le istruzioni di sostituzione degli alimentatori, delle sorgenti luminose e disassemblaggio a fine vita del prodotto.

6 - Questo prodotto contiene una sorgente luminosa di classe energetica F.

FR
1 - Suivre soigneusement les instructions de montage et utilisation pour garantir un correct et sur fonctionnement de l'appareil.

2 - Garder les instructions pour des futures necessites. Pour tous problemes, contacter le revendeur.

3 - Le produit ne doit pas etre modifie. Toute modification annule les approbations de securite et pt rendre dangereux l'appareil.

4 - Rotaliana decline toute responsabilite pour les degats causes choses ou personnes this une incorrecte utilisation de l'appareil.

5 - Reportez-vous au site la toile www.rotaliana.it pour les instructions de substitution des alimentateurs, des sources lumineuses et pour le démontage du produit en fin de vie.

6 - Ce produit contient une source lumineuse de classe energetique F.

EN
1 - Follow carefully the assembly and use instructions to guarantee a correct and safe function of the luminaire.

2 - Keep the instructions for future needs. For any problems, get in touch with your supplier.

3 - The product must not be modified. Any change will nullify the safety guarantees and may make the luminaire dangerous.

4 - Rotaliana declines all responsibility for damage caused to things or persons by any improper use of the luminaire.

5 - Refer to the website www.rotaliana.it for instruction on how to replace the power packs, the light sources, and on how to disassemble the product at the end of its lifecycle.

6 - This product contains an energy class F light source.

DE
1 - Bitte lesen Si e die Montage-und Gebrauchsanleitungen aufmerksam, um eine richtige und gefahrlose Arbeitsweise der Leuchte zu gewährleisten.

2 - Bewahren Si e die Anweisungen für zukünftige Notfalle auf.

3 - Das Produkt darf nicht verändert werden.Jede Änderung annuliert die Sicherheitsbestimmungen und könnte zu einer Gefährdungdurch die Leuchte führen.

4 - Rotaliana it nicht führ Schäden verantwortlich, die dutch Dritte bei unsachgemäBen Anwendung der Leuchte verursacht werden.

5 - Für die anleitungen bezüglich des austausches der netzteile und der lichtquellen demontage am ende der lebensdauer des produkts konsultieren sie bitte die website www.rotaliana.it.

6 - Dieses produkt enthält eine lichtquelle der energieklasse F.

Rotaliana srl
via Trento 115 - 117
38017 Mezzolombardo
Trento, Italia

T. +39 0461 602376
info@rotaliana.it
rotaliana.it

IT - La sorgente luminosa contenuta in questo apparecchio di illuminazione deve essere sostituita solo dal produttore, da un suo agente di assistenza o da una persona qualificata.
EN - The light source contained in this luminaire shall only be replaced by the manufacturer or their service agent or a skilled person.
DE - Die in diesem Beleuchtungskörper enthaltene Lichtquelle darf nur vom Hersteller, seinem Kundendienst oder einer qualifizierten Fachkraft ersetzt werden.
FR - La source lumineuse contenue dans ce luminaire ne doit être remplacée que par le fabricant, son service après-vente ou une personne qualifiée.

IT - ATTENZIONE
I tasselli forniti sono dimensionati secondo le prescrizioni di Fisher Italia Srl, prima dell'utilizzo verificare l'idoneità delle superfici di installazione.
I tasselli forniti sono idonei alla maggior parte delle superfici murarie, la verifica della compatibilità è a carico dell'installatore.

EN - ATTENTION
The supplied dowels are sized according to the requirements of Fisher Italia Srl, before use check the suitability of the installation surfaces.
The supplied dowels are suitable for most wall surfaces, the verification of compatibility is a responsibility of the installer.

DE - ACHTUNG
Die bereitgestellten Dübel werden nach den Anforderungen von Fisher Italia Srl dimensioniert, vor der Verwendung die Eignung der Installationsflächen prüfen.
Die bereitgestellten Dübel sind für die meisten Mauerflächen geeignet, die Kompatibilitätsprüfung liegt in der Verantwortung des Installateurs.

FR - ATTENTION
Les chevilles fournies sont dimensionnées selon les prescriptions de Fisher Italia Srl, avant utilisation, veuillez vérifier l'adéquation des surfaces d'installation.
Les chevilles fournies sont adaptées à la plupart des surfaces murales, la vérification de la compatibilité incombe à l'installateur.

COLLIDE H3 H4 DOUBLE

design: Paolo Dell'Elce
Made in Italy

IT
EN
FR
DE

UE

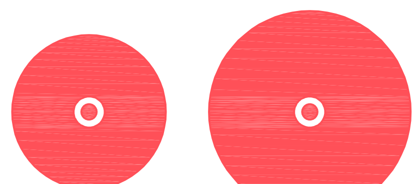

Rotaliana

COLLIDE cod: H3, H4 DOUBLE

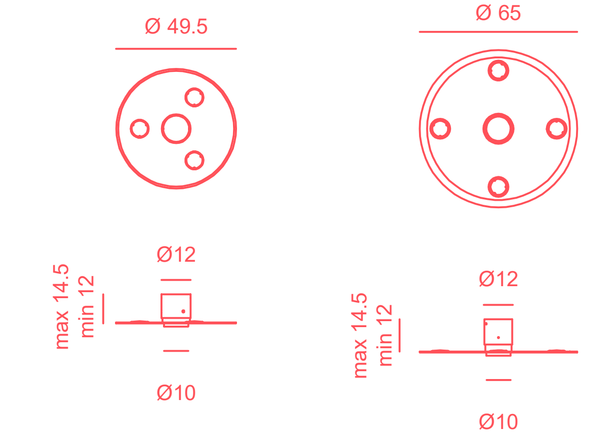

Total Power	H3	61 Watt
Total Power	H4	80 Watt
Kelvin	H3 H4	2.700, 3.000
Dimmer		phase
Lumen	H3	up 4.350, down 900
Lumen	H4	up 5800, down 900
CRI		90
Light Source	H3	ACRICHE HV LED 3 x 17W + COB LED 1 x 10W
Light Source	H4	ACRICHE HV LED 4 x 17W + COB LED 1 x 10W

Montageanleitung und Gebrauchsanweisung

DE
UE

Technische daten:

Betriebsspannung 220 - 240 V AC 50Hz

Leistung 61W (H3) - 80W (H4)

Austausch, Ein-und Ausbau sowie Bedienung der Lampe/Led. Vor jedem Berühren stets den Netzstecker ziehen oder die Lampe vom Stromkreis entfernen.

Stromleitende Teile dürfen nicht feucht werden. Flächen wie Lampenschirme, Glas, Reflektoren und Abdeckungen können mit einem weichen Tuch ohne Reinigungsmittel gesäubert werden. Die Lampe gegen Feuchtigkeit schützen.

Montage und Wartung dürfen nur durch Fachpersonal durchgeführt werden.

Das LED-Modul in dieser Leuchte enthalten darf nur vom Hersteller ersetzt werden. Für weitere informationen, wenden Sie sich bitte an Ihren Lieferanten.

ACHTUNG, GEFAHR ENEIS ELEKTRISCHEN SCHLAGES.
Seien Sie vorsichtig beim Austausch von netzteile und LED-Modulen.

Grundisolierung: die zugänglichen leitenden Bestandteile sind mit einem Erdleiter verbunden. Erdung zwingend erforderlich.

Schutzart IP 20. Schutz gegen das Eindringen fester Körper Ø12 mm. Kein Schutz gegen Regenwasser.

ACHTUNG Das Gerät darf nicht als unsortierter Siedlungsabfall entsorgt werden. Zum Schutz der Umwelt muss es getrennt einer Sammelstelle abgegeben werden. Gemäß' der Richtlinie 2012/19/UE und den entsprechenden nationalen Gesetzen über die Entsorgung von Altgeräten ist die Nichteinhaltung strafbar. Bitte informieren Sie sich über die ör-tlichen Sammelstellen für Elektroprodukte und elektronische Ger-äte.

CE UK CA LED IP 20

Manuel de montage et mode d'emploi

FR
UE

Caractéristiques techniques:

Tension 220 - 240 V AC 50Hz

Puissance 61W (H3) - 80W (H4)

Installation, entretien de l'appareil et/ou remplacement de l'ampoule/ Led. Avant toute opération, débrancher la prise de courant ou couper l'alimentation générale de la distribution d'électricité.

Les parties qui conduisent le courant electrique ne doivent jamais entrer en contact avec l'humidité.Les surfaces comme abat-jours, verres, réflecteurs et couvertures peuvent être nettoyées avec un tissu souple sans détergent. Protéger l'appareil contre l'humidité pendant son utilisation.

Le montage et l'entretien doivent être exclusivement réalisés par un personnel spécialisé.

La source lumineuse contenue dans ce appareil peut etre échangée seulement par le constructeur. Merci de contacter le service commercial pour toutes les informations.

ATTENTION, RISQUE DE CHOC ELECTRIQUE.
Faites attention lors du remplacement des ballasts et des modules LED.

Isolation fondamentale : les éléments conducteurs accessibles sont reliés à un conducteur de terre. Mise à la terre obligatoire.

Index de protection IP 20. Protection contre l'entrée de corps solides de Ø ≥ 12 mm. Il n'y a aucune protection contre la pluie. Marquage non prévu sur l'appareil.

ATTENTION L'appareil ne doit pas être éliminé comme simple déchet urbain mais conformément à la collecte sélective pour garantir la protection de l'environnement. Conformément à la Directive 2012/19/ UE et aux dispositions légales qui la transposent pour ce qui touche à l'élimination du produit au terme de sa durée de vie, les contrevenants aux dispositions en vigueur sont passibles des sanctions prévues par la loi. Veuillez vous informer du système local de séparation des déchets électriques et électroniques.

CE UK CA LED IP 20

Assembly and operating instructions

EN
UE

Technical characteristics:

Operating voltage 220 - 240 V AC 50Hz

Power 61W (H3) - 80W (H4)

Fitting and maintaining the unit and/or replacing the bulb/ Led. Before doing anything, always remove the lamp plug from its socket or turn off the lamp supply circuit, and leave the bulb to cool.

Parts that conduct current must not be exposed to humidity. Surfaces such as lampshades, glasses, reflectors and covers can be cleaned with a soft cloth but without using detergents. Protect the lamp from humidity during use.

Installation and maintenance must be performed exclusively by specialised personnel.

The LED module contained in this luminaire shall only be replaced by the manufacturer. For further informations, please contact your supplier.

CAUTION, RISK OF ELECTRIC SHOCK.
Pay attention when replacing control gear and LED modules.

Essential insulation: the accessible conductive parts are connected to an earth conductor. Grounding is mandatory.

Protection level IP 20. Protection is effective against contact with solid bodies of Ø ≥ 12 mm. No protection is provided against rain. No indications are provided on the luminaire.

ATTENTION The product cannot be disposed as unsorted municipal waste. It must be collected separately to prevent negative environmental impacts. In accordance with the procedures of Directive 2012/19/UE and relevant national laws and regulations adopted pursuant to this Directive on the disposal of waste at the end of the life cycle of the product, any violation is sanctioned by law. Please inform yourself about the local separate collection system for electrical and electronic products.

CE UK CA LED IP 20

Istruzioni di montaggio e uso

IT
UE

Caratteristiche tecniche:

Tensione di funzionamento 220 - 240 V AC 50Hz

Potenza 61W (H3) - 80W (H4)

Installazione, manutenzione dell'apparecchio e/o sostituzione delle lampadine/sorgenti Led. Prima di qualsiasi operazione estrarre sempre la spina dalla presa di corrente o togliere l'alimentazione generale dell'impianto elettrico.

Le parti che conducono corrente non devono entrare in contatto con l'umidità. Le superfici quali paralumi, vetri, riflettori e coperture possono essere pulite con un panno morbido senza detersivo. Proteggere la lampada dall'umidità durante l'uso.

Montaggio e manutenzione devono essere eseguiti esclusivamente da personale specializzato.

Il modulo Led contenuto in questo apparecchio di illuminazione può essere sostituito esclusivamente dal costruttore. Per un'eventuale sostituzione, si prega contattare il proprio rivenditore.

ATTENZIONW, RISCHIO DI SCOSSA ELETTRICA.
Prestare attenzione durante la sostituzione degli alimentatori e dei moduli LED.

Isolamento fondamentale: le parti conduttrici accessibili sono collegate ad un conduttore di terra. Messa a terra obbligatoria

Indice di protezione IP 20. Protezione contro l'ingresso di corpi solidi di Ø 12 mm. Nessuna protezione contro la pioggia. Marcatura non prevista sull'apparecchio.

ATTENZIONE L'apparecchio non deve essere smaltito come rifiuto urbano.Deve essere soggetto a raccolta separata per evitare danni all'ambiente. Nel rispetto della Direttiva 2012/19/UE e delle Leggi nazionali di recepimento per lo smaltimento del prodotto a fine vita, il mancato rispetto di quanto sopra è sanzionato dalla Legge. Si prega di informarsi in merito al sistema locale di raccolta differenziata per i prodotti elettrici ed elettronici.

CE UK CA LED IP 20

Fondello di fissaggio a muro
Support bracket for wall mounting.

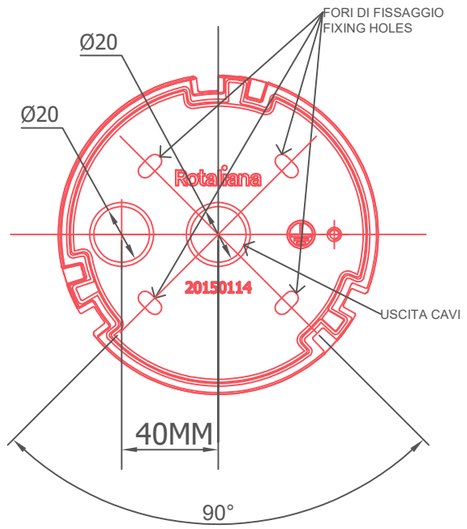

1

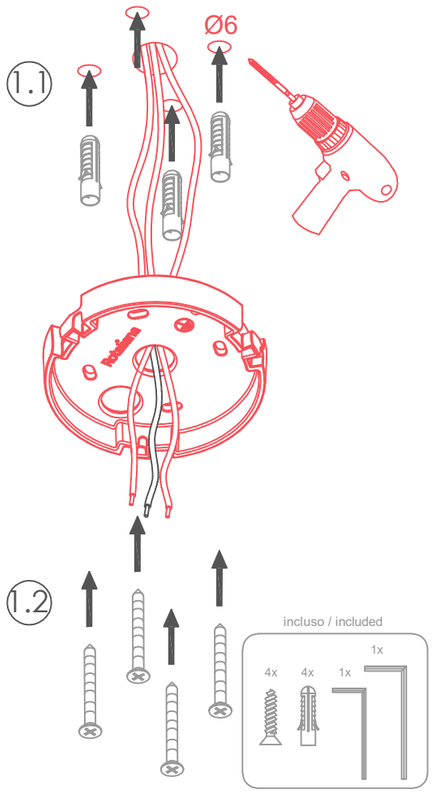

2

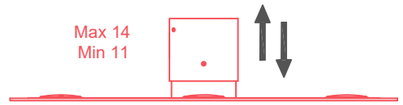

IT - Regolare la lunghezza del tubo e fissare con le viti.
EN - Adjust the length of the tube and fix with screws.

3

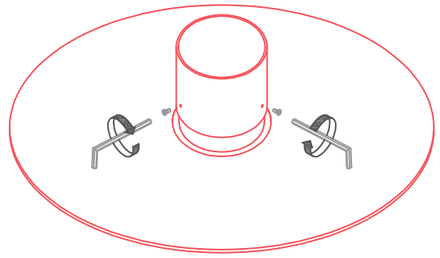

4

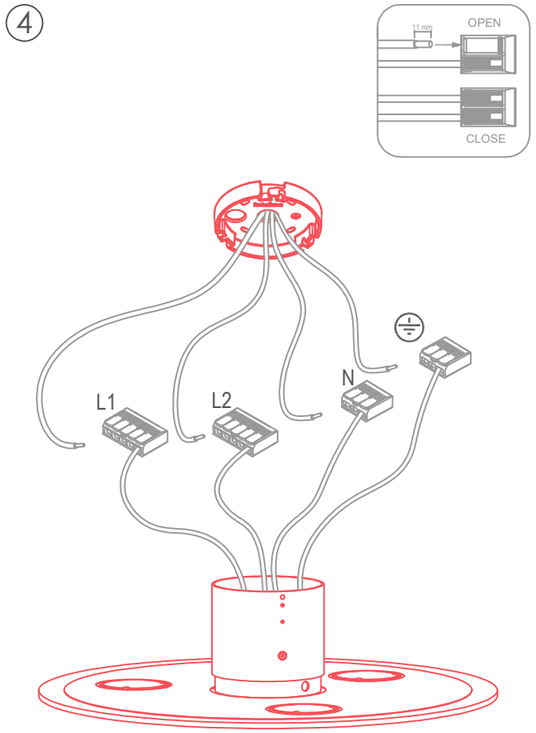

5

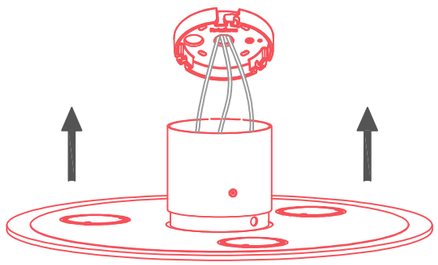

INSTALLAZIONE A SOFFITTO
CEILING INSTALLATION

INSTALLAZIONE A PARETE
WALL INSTALLATION

6

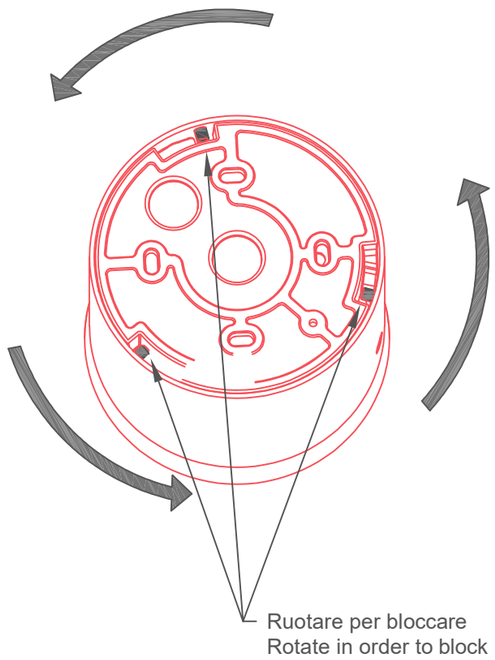

7

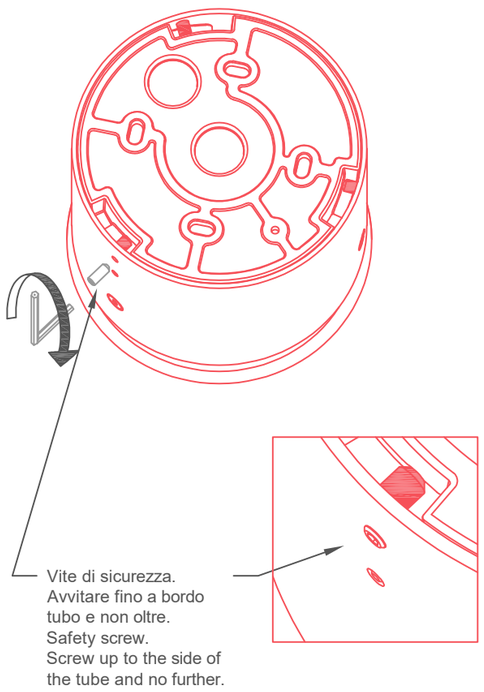

COMANDO CON SINGOLO INTERRUTTORE
CONTROL WITH SINGLE SWITCH

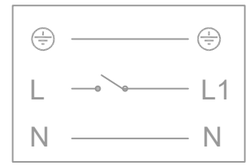

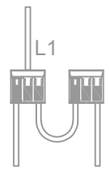

COMANDO CON DOPPIO INTERRUTTORE
CONTROL WITH DOUBLE SWITCH

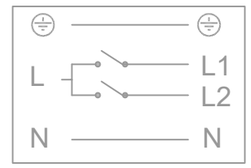

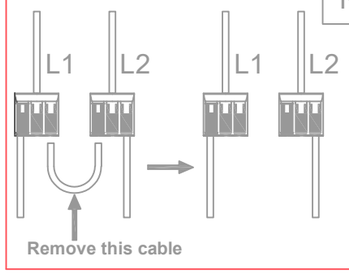

L1:
H3 3 x 17W ACRICHE HV LED
H4 4 x 17W ACRICHE HV LED

L2:
H3 1 x 10W COB LED
H4 1 x 10W COB LED